UNI型

ロッドシール専用パッキン
アイアンラバー(PUR)+シリコーンゴム(VMQ)

●ご注文の際には、NOK 部品番号および型式寸法をご指定ください。

(例) パッキン単体のご注文 ・型式寸法 UNI 40 50 7

UNI：型式記号

40 50 7：パッキン呼び寸法
内径(d)、外径(D)、高さ(h)の順。

・部品番号 FU2002M1

※併用バックアップリングをご注文の際には、NOK 部品番号および型式寸法をご指定ください。

・型式寸法 BRT3 40 50 3

BRT3：型式記号

40 50 3：バックアップリング呼び寸法
内径(d)、外径(D)、厚さ(t)*の順。

・部品番号 GN6465V0

*$t = H_B - H_A$ (装着部寸法)

●この型式のご使用にあたり、16, 17 ページの適用範囲の目安をご確認の上ご使用ください。

材　料	NOK U801 ＋ NOK S813
在　庫	在庫の有無は NOK にお問い合わせください。
特別のご注文	この寸法表に記載されていない寸法、または寸法表に記載されていても標準材料と異なる材料(ゴム)をお求めの場合は、新たに成形型が必要となる場合がありますので、別途お見積書を差し上げます。

UNI型 ロッドシール専用パッキン

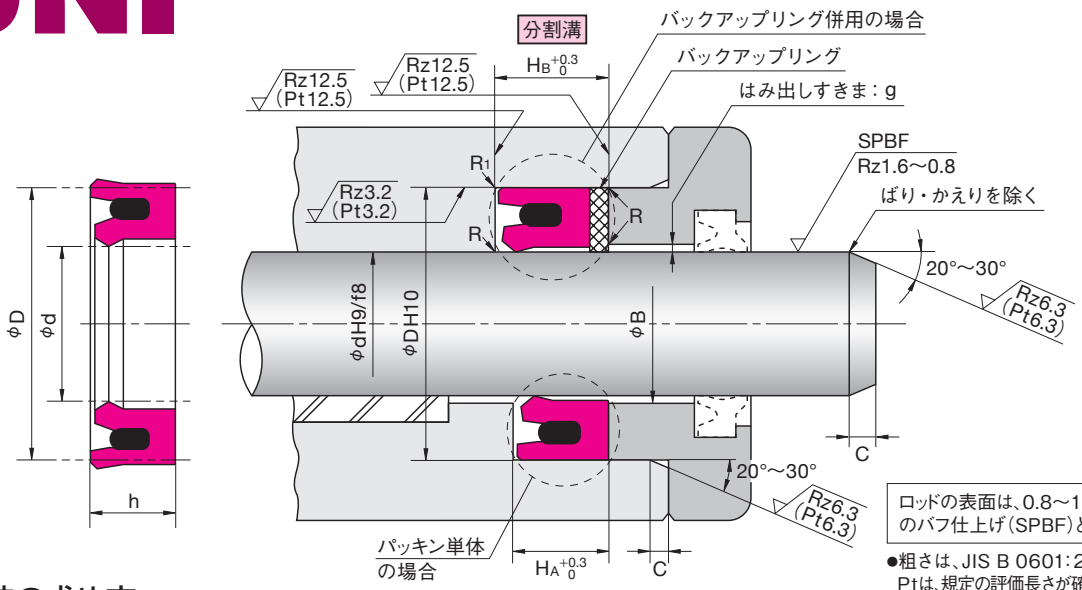

R =0.3以下
R1=0.5以下

ロッドの表面は、0.8～1.6μmRz（0.2～0.4μmRa）のバフ仕上げ（SPBF）としてください。

●粗さは、JIS B 0601：2001による。
Ptは、規定の評価長さが確保できない場合に適用ください。

B寸法の求め方

■バックアップリングを使用する場合

B寸法は下表に基づいて設定してください。
シリンダの構造上、更にB寸法を、大きくする場合は、別途NOKにご相談ください。

使用最高圧力	14MPa	21MPa	35MPa
バックアップリング材料	19YF		
B寸法	B ≦φd ＋ 1.0	B ≦φd ＋ 0.5	B ≦φd ＋ 0.2

使用最高圧力	35MPa	42MPa
バックアップリング材料	80NP	
B寸法	B ≦φd ＋ 0.8	B ≦φd ＋ 0.4

■バックアップリングを使用しない場合

B寸法の決定に際しては、ロッドの偏心を考慮した上で、最大はみ出しすきま（片側）を右のグラフと照合してください。

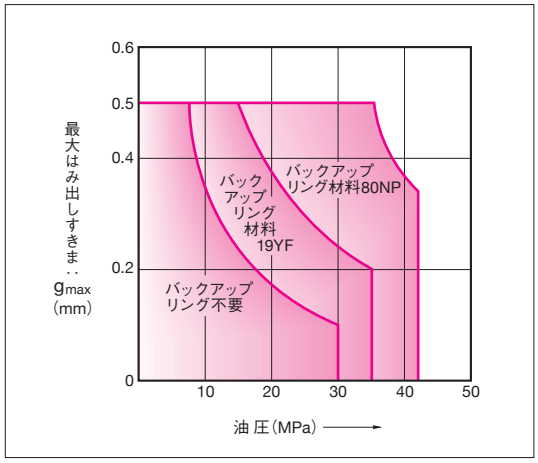

パッキン呼び寸法　および　装着部寸法						パッキン部品番号	併用バックアップリング部品番号	
							BRT3（エンドレス）	BRN3（エンドレス）
d	D	h	HA	HB	C		19YF	80NP
40	50	7	8	11	4	FU2002M1	GN6465V0	GN9131O1
45	55	7	8	11	4	FU0568M1	GN6467V0	GN9133O1
50	63	10	11	14	4	FU1925M1	GN7285V0	GN9861O0
55	68	10	11	14	4	FU1995M1	GN7286V0	GN9862O0
60	73	10	11	14	4	FU2097M1	GN7287V0	GN9863O0
65	78	10	11	14	5	FU2074M1	GN6798V0	GN9864O0
70	83	10	11	14	5	FU2088M1	GN6556V0	GN9865O0
75	88	10	11	14	5	FU2227M1	GN6558V0	GN9866O0
80	93	10	11	14	5	FU2107M1	GN6557V0	GN9867O0
85	105	15	16	19	5	FU0990M1	GN0932V0	GN9157O1
90	110	15	16	19	5	FU1031M1	GN0939V0	GN9159O1
100	120	15	16	19	5	FU1091M1	GN0952V0	GN9164O1
110	130	15	16	19	5	FU1165M1	GN6790V0	GN9694O0
120	140	15	16	19	5	FU1224M1	GN0982V0	GN9169O1
130	150	16	17	20	5	FU1285M1	GN6925V0	GN9335O1
140	165	19	20	23	6.5	FU1332M1	GN6494V0	GN9174O1

（注）在庫の有無はNOKにお問い合わせください。