V96H型

ピストン・ロッドシール両用パッキン
ニトリルゴム (NBR)

●ご注文の際には、NOK 部品番号及び呼び番号をご指定ください。

(1) Vパッキン単体の場合

VP H 6.3 CV0001F0

- VP：Vパッキン
- 6.3：呼び番号
- CV0001F0：部品番号

(2) アダプタの場合

VM1- 6.3 CP3673A0

- VM1- 6.3：呼び番号
- CP3673A0：部品番号

(3) Vパッキンとアダプタをセットの場合
（セットの場合、部品番号の指定は不要です）

VPH 6.3 - 3 1 1

- VPH：Vパッキン
- 6.3：呼び番号
- 3：Vパッキンの使用枚数
- 1：おすアダプタの種類 1…布入りニトリルゴム 2…BC3 相当
- 1：めすアダプタの種類 1…布入りニトリルゴム 2…BC3 相当

●この型式のご使用にあたり、18, 19 ページの適用範囲の目安をご確認の上ご使用ください。

材 料	Vパッキン単体	NOK A505
	アダプタ	1種：NOK 21AG（布入りニトリルゴム） 2種：BC3 相当（青銅）
在 庫		在庫の有無は NOK にお問い合わせください。
特別のご注文		この寸法表に記載されていない寸法、または寸法表に記載されていても標準材料と異なる材料（ゴム）をお求めの場合は、新たに成形型が必要となる場合がありますので、別途お見積書を差し上げます。
使用上のご注意		1. 溝に装着後、初期の締め付けは不要です。 2. アダプタ材料ついて 使用圧力が 8MPa を超える場合は、BC3 相当材料をご使用ください。

V96H型 ピストン・ロッドシール両用パッキン（JIS B 2403相当品）

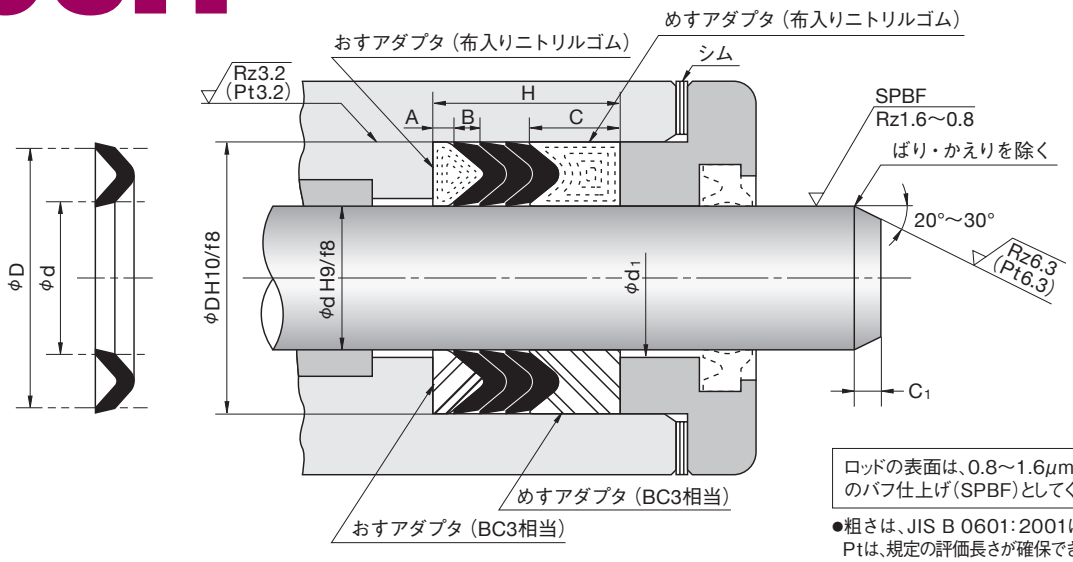

ロッドの表面は、0.8～1.6μmRz（0.2～0.4μmRa）のバフ仕上げ（SPBF）としてください。

●粗さは、JIS B 0601：2001による。
Ptは、規定の評価長さが確保できない場合に適用ください。

呼び番号	パッキン呼び寸法			NOK 部品番号	アダプタ寸法		取付長　H パッキン枚数			C_1	ϕd_1	ϕD_1
	d	D	B ±0.3		A	C	3	4	5			
H　6.3	6.3	16.3	2.5	CV0001F0	3	5	15.5	18	20.5	2	d+1	D-1
H　7.1	7.1	17.1	2.5	CV0005F0	3	5	15.5	18	20.5	2.5	d+1	D-1
H　8	8	18	2.5	CV0010F0	3	5	15.5	18	20.5	2.5	d+1	D-1
H　9	9	19	2.5	CV0018F0	3	5	15.5	18	20.5	2.5	d+1	D-1
H　10	10	20	2.5	CV0027F0	3	5	15.5	18	20.5	2.5	d+1	D-1
H　11.2	11.2	21.2	2.5	CV0037F0	3	5	15.5	18	20.5	2.5	d+1	D-1
H　12.5	12.5	22.5	2.5	CV0046F0	3	5	15.5	18	20.5	2.5	d+1	D-1
H　14	14	24	2.5	CV0056F0	3	5	15.5	18	20.5	2.5	d+1	D-1
H　16	16	26	2.5	CV0084F0	3	5	15.5	18	20.5	2.5	d+1	D-1
H　15	15	28	3.0	CV0071F0	3	6.5	18.5	21.5	24.5	3.5	d+1	D-1
H　18	18	31	3.0	CV0109F0	3	6.5	18.5	21.5	24.5	3.5	d+1	D-1
H　18.5	18.5	31.5	3.0	CV0114F0	3	6.5	18.5	21.5	24.5	3.5	d+1	D-1
H　20	20	33	3.0	CV0132F0	3	6.5	18.5	21.5	24.5	3.5	d+1	D-1
H　22.4	22.4	35.4	3.0	CV0163F0	3	6.5	18.5	21.5	24.5	3.5	d+1	D-1
H　25	25	38	3.0	CV0176F0	3	6.5	18.5	21.5	24.5	3.5	d+1	D-1
H　27	27	40	3.0	CV0220F0	3	6.5	18.5	21.5	24.5	3.5	d+1	D-1
H　28	28	41	3.0	CV0231F0	3	6.5	18.5	21.5	24.5	3.5	d+1	D-1
H　31.5	31.5	44.5	3.0	CV0280F0	3	6.5	18.5	21.5	24.5	3.5	d+1	D-1
H　32	32	45	3.0	CV0293F0	3	6.5	18.5	21.5	24.5	3.5	d+1	D-1
H　34	34	50	3.5	CV1893F0	3	8	21.5	25	28.5	4	d+1	D-1
H　35.5	35.5	51.5	3.5	CV0338F0	3	8	21.5	25	28.5	4	d+1	D-1
H　40	40	56	3.5	CV0369F0	3	8	21.5	25	28.5	4	d+1	D-1
H　45	45	61	3.5	CV0417F0	3	8	21.5	25	28.5	4	d+1	D-1
H　47	47	63	3.5	CV0440F0	3	8	21.5	25	28.5	4	d+1	D-1
H　50	50	66	3.5	CV0456F0	3	8	21.5	25	28.5	4	d+1	D-1
H　53	53	69	3.5	CV0502F0	3	8	21.5	25	28.5	4	d+1	D-1
H　55	55	71	3.5	CV0517F0	3	8	21.5	25	28.5	4	d+1	D-1
H　56	56	72	3.5	CV0538F0	3	8	21.5	25	28.5	4	d+1	D-1
H　60	60	76	3.5	CV0561F0	3	8	21.5	25	28.5	4	d+1	D-1
H　63	63	79	3.5	CV0598F0	3	8	21.5	25	28.5	4	d+1	D-1
H　64	64	80	3.5	CV0619F0	3	8	21.5	25	28.5	4	d+1	D-1
H　67	67	87	4.0	CV0650F0	3	10	25	29	33	5	d+1	D-2
H　70	70	90	4.0	CV0673F0	3	10	25	29	33	5	d+1	D-2
H　71	71	91	4.0	CV0700F1	3	10	25	29	33	5	d+1	D-2
H　75	75	95	4.0	CV0710F0	3	10	25	29	33	5	d+1	D-2
H　80	80	100	4.0	CV0754F0	3	10	25	29	33	5	d+1	D-2
H　85	85	105	4.0	CV0792F0	3	10	25	29	33	5	d+2	D-2
H　90	90	110	4.0	CV0826F0	3	10	25	29	33	5	d+2	D-2
H　92	92	112	4.0	CV0849F0	3	10	25	29	33	5	d+2	D-2
H　95	95	115	4.0	CV0854F0	3	10	25	29	33	5	d+2	D-2

（注）在庫の有無はNOKにお問い合わせください。

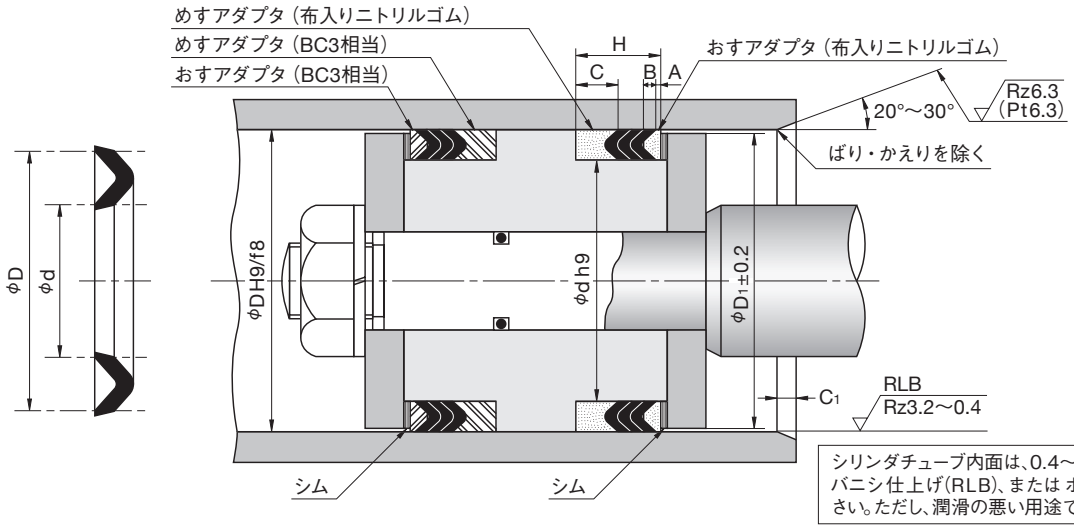

シリンダチューブ内面は、0.4～3.2μmRz（0.1～0.8μmRa）のバニシ仕上げ（RLB）、または ホーニング仕上げ（GH）としてください。ただし、潤滑の悪い用途ではバニシ仕上げとしてください。

●粗さは、JIS B 0601：2001による。
Ptは、規定の評価長さが確保できない場合に適用ください。

布入りニトリルゴムアダプタ				金属（BC3相当）アダプタ			
おす		めす		おす		めす	
呼び番号	NOK 部品番号	呼び番号	NOK 部品番号	呼び番号	NOK 部品番号	呼び番号	NOK 部品番号
VM1- 6.3	CP3673A0	VF1- 6.3	CP0839A0	VM2- 6.3	CP3673B0	VF2- 6.3	CP0840B0
VM1- 7.1	CP3044A0	VF1- 7.1	CP0051A0	VM2- 7.1	CP3044B0	VF2- 7.1	CP0841B0
VM1- 8	CP3081A0	VF1- 8	CP0775A0	VM2- 8	CP3081B0	VF2- 8	CP0091B0
VM1- 9	CP3646A0	VF1- 9	CP0842A0	VM2- 9	CP3646B0	VF2- 9	CP0776B0
VM1- 10	CP3080A0	VF1- 10	CP0777A0	VM2- 10	CP3080B0	VF2- 10	CP0778B0
VM1- 11.2	CP3674A0	VF1- 11.2	CP0843A0	VM2- 11.2	CP3674B0	VF2- 11.2	CP0844B0
VM1- 12.5	CP3077A0	VF1- 12.5	CP0821A0	VM2- 12.5	CP3077B0	VF2- 12.5	CP0086B0
VM1- 14	CP3055A0	VF1- 14	CP0063A0	VM2- 14	CP3055B0	VF2- 14	CP0779B0
VM1- 16	CP3247A0	VF1- 16	CP0780A0	VM2- 16	CP3247B1	VF2- 16	CP0781B0
VM1- 15	CP3082A0	VF1- 15	CP0092A0	VM2- 15	CP3082B0	VF2- 15	CP0093B0
VM1- 18	CP3115A0	VF1- 18	CP0782A0	VM2- 18	CP3115B0	VF2- 18	CP0137B0
VM1- 18.5	CP3647A0	VF1- 18.5	CP0845A0	VM2- 18.5	CP3647B0	VF2- 18.5	CP0783B0
VM1- 20	CP3056A0	VF1- 20	CP0064A0	VM2- 20	CP3056B0	VF2- 20	CP0094B0
VM1- 22.4	CP3083A0	VF1- 22.4	CP0095A0	VM2- 22.4	CP3083B0	VF2- 22.4	CP0784B0
VM1- 25	CP3084A0	VF1- 25	CP0097A0	VM2- 25	CP3084B0	VF2- 25	CP0096B0
VM1- 27	CP3648A0	VF1- 27	CP0785A0	VM2- 27	CP3648B0	VF2- 27	CP0786B0
VM1- 28	CP3070A0	VF1- 28	CP0098A0	VM2- 28	CP3070B0	VF2- 28	CP0079B0
VM1- 31.5	CP3053A0	VF1- 31.5	CP0787A0	VM2- 31.5	CP3053B0	VF2- 31.5	CP0061B0
VM1- 32	CP3078A0	VF1- 32	CP0099A0	VM2- 32	CP3078B0	VF2- 32	CP0087B0
VM1- 34	CP3085A0	VF1- 34	CP0100A0	VM2- 34	CP3085B0	VF2- 34	CP0100B0
VM1- 35.5	CP3649A0	VF1- 35.5	CP0788A0	VM2- 35.5	CP3649B0	VF2- 35.5	CP0788B0
VM1- 40	CP3060A0	VF1- 40	CP0101A0	VM2- 40	CP3060B0	VF2- 40	CP0101B0
VM1- 45	CP3086A0	VF1- 45	CP0102A0	VM2- 45	CP3086B0	VF2- 45	CP0102B0
VM1- 47	CP3650A0	VF1- 47	CP0199A0	VM2- 47	CP3650B0	VF2- 47	CP0199B0
VM1- 50	CP3064A0	VF1- 50	CP0072A0	VM2- 50	CP3064B0	VF2- 50	CP0072B0
VM1- 53	CP3087A0	VF1- 53	CP0103A0	VM2- 53	CP3087B0	VF2- 53	CP0103B0
VM1- 55	CP3651A0	VF1- 55	CP0789A0	VM2- 55	CP3651B0	VF2- 55	CP0789B0
VM1- 56	CP3652A0	VF1- 56	CP0790A0	VM2- 56	CP3652B0	VF2- 56	CP0790B0
VM1- 60	CP3088A0	VF1- 60	CP0104A0	VM2- 60	CP3088B0	VF2- 60	CP0104B0
VM1- 63	CP3089A0	VF1- 63	CP0105A0	VM2- 63	CP3089B0	VF2- 63	CP0105B0
VM1- 64	CP3059A0	VF1- 64	CP0067A0	VM2- 64	CP3090B0	VF2- 64	CP0106B0
VM1- 67	CP3091A0	VF1- 67	CP0107A0	VM2- 67	CP3091B0	VF2- 67	CP0791B0
VM1- 70	CP3051A0	VF1- 70	CP0029A1	VM2- 70	CP3051B0	VF2- 70	CP0059B0
VM1- 71	CP3653A0	VF1- 71	CP0792A0	VM2- 71	CP3653B0	VF2- 71	CP0793B0
VM1- 75	CP3092A0	VF1- 75	CP0109A0	VM2- 75	CP3092B0	VF2- 75	CP0108B0
VM1- 80	CP3007A0	VF1- 80	CP0055A0	VM2- 80	CP3093B0	VF2- 80	CP0009B1
VM1- 85	CP3094A0	VF1- 85	CP0110A0	VM2- 85	CP3094B0	VF2- 85	CP0794B0
VM1- 90	CP3095A0	VF1- 90	CP0111A0	VM2- 90	CP3095B0	VF2- 90	CP0313B0
VM1- 92	CP3675A0	VF1- 92	CP0846A0	VM2- 92	CP3675B0	VF2- 92	CP0847B0
VM1- 95	CP3096A0	VF1- 95	CP0113A0	VM2- 95	CP3096B0	VF2- 95	CP0112B0

（注）在庫の有無はNOKにお問い合わせください。

V96H型 ピストン・ロッドシール両用パッキン（JIS B 2403相当品）

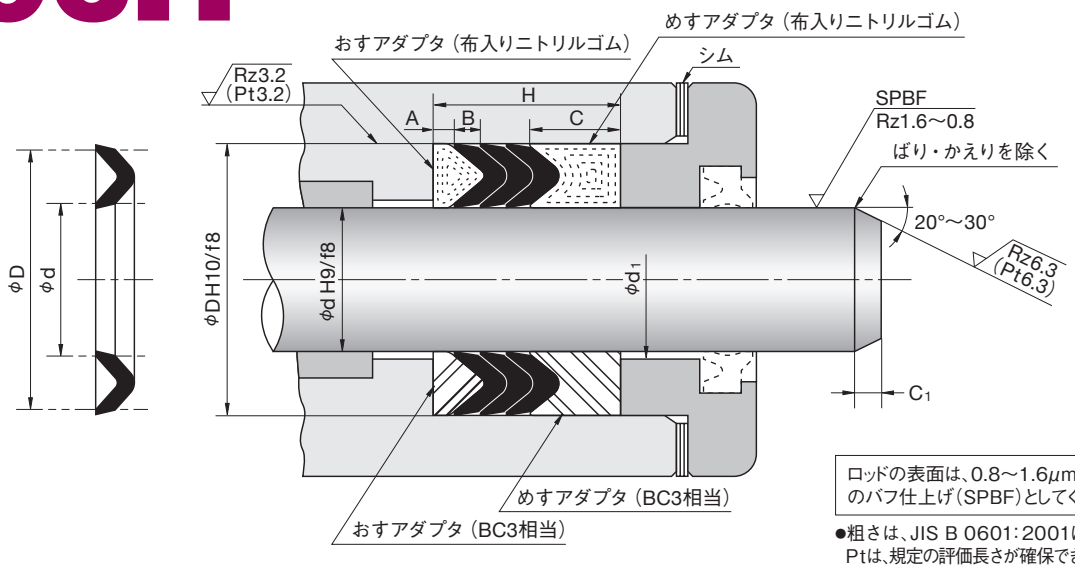

ロッドの表面は、0.8～1.6μmRz（0.2～0.4μmRa）のバフ仕上げ（SPBF）としてください。

●粗さは、JIS B 0601：2001による。
Ptは、規定の評価長さが確保できない場合に適用ください。

呼び番号	パッキン呼び寸法			NOK 部品番号	アダプタ寸法		取付長　H パッキン枚数			C_1	ϕd_1	ϕD_1
	d	D	B ±0.3		A	C	3	4	5			
H100	100	120	4.0	CV0872F0	3	10	25	29	33	5	d+2	D-2
H105	105	125	4.0	CV0927F0	3	10	25	29	33	5	d+2	D-2
H106	106	126	4.0	CV0939F0	3	10	25	29	33	5	d+2	D-2
H112	112	132	4.0	CV0966F0	3	10	25	29	33	5	d+2	D-2
H118	118	138	4.0	CV1896F0	3	10	25	29	33	5	d+2	D-2
H120	120	140	4.0	CV0993F0	3	10	25	29	33	5	d+2	D-2
H125	125	150	5.0	CV1017F0	3	12.5	30.5	35.5	40.5	6.5	d+2	D-2
H132	132	157	5.0	CV1053F0	3	12.5	30.5	35.5	40.5	6.5	d+2	D-2
H135	135	160	5.0	CV1062F0	3	12.5	30.5	35.5	40.5	6.5	d+2	D-2
H140	140	165	5.0	CV1087F0	3	12.5	30.5	35.5	40.5	6.5	d+2	D-2
H145	145	170	5.0	CV1116F0	3	12.5	30.5	35.5	40.5	6.5	d+2	D-2
H150	150	175	5.0	CV1143F0	3	12.5	30.5	35.5	40.5	6.5	d+2	D-2
H155	155	180	5.0	CV1176F0	3	12.5	30.5	35.5	40.5	6.5	d+2	D-2
H160	160	185	5.0	CV1183C0	3	12.5	30.5	35.5	40.5	6.5	d+2	D-2
H165	165	190	5.0	CV1203F0	3	12.5	30.5	35.5	40.5	6.5	d+2	D-2
H170	170	195	5.0	CV1215F0	3	12.5	30.5	35.5	40.5	6.5	d+2	D-2
H175	175	200	5.0	CV1235F0	3	12.5	30.5	35.5	40.5	6.5	d+2	D-2
H180	180	205	5.0	CV1260F0	3	12.5	30.5	35.5	40.5	6.5	d+2	D-2
H190	190	215	5.0	CV1286F0	3	12.5	30.5	35.5	40.5	6.5	d+2	D-2
H199	199	224	5.0	CV1308F0	3	12.5	30.5	35.5	40.5	6.5	d+2	D-2
H200	200	225	5.0	CV1315F0	3	12.5	30.5	35.5	40.5	6.5	d+2	D-2
H212	212	237	5.0	CV1350F0	3	12.5	30.5	35.5	40.5	6.5	d+2	D-2
H224	224	249	5.0	CV1384F0	3	12.5	30.5	35.5	40.5	6.5	d+2	D-2
H225	225	250	5.0	CV1392F0	3	12.5	30.5	35.5	40.5	6.5	d+2	D-2
H236	236	261	5.0	CV1416F0	3	12.5	30.5	35.5	40.5	6.5	d+2	D-3
H250	250	275	5.0	CV1445F0	3	12.5	30.5	35.5	40.5	6.5	d+2	D-3
呼び番号	パッキン呼び寸法			NOK 部品番号	アダプタ寸法		取付長　H パッキン枚数			C_1	ϕd_1	ϕD_1
	d	D	B ±0.4		A	C	3	4	5			
H265	265	297	6.0	CV1486F0	3	16	37	43	49	7.5	d+3	D-3
H280	280	312	6.0	CV1512F0	3	16	37	43	49	7.5	d+3	D-3
H300	300	332	6.0	CV1539F0	3	16	37	43	49	7.5	d+3	D-3

（注）在庫の有無はNOKにお問い合わせください。

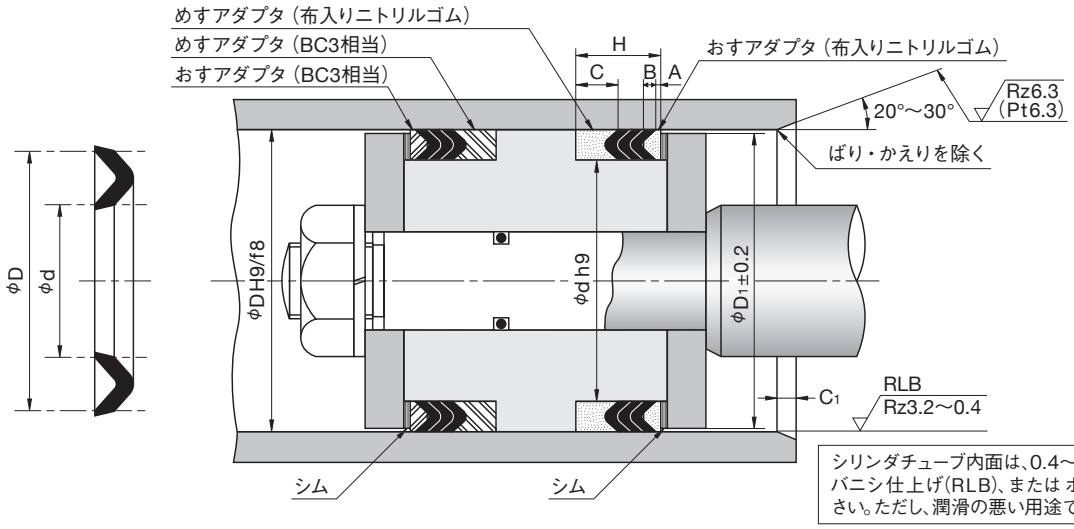

シリンダチューブ内面は、0.4～3.2μmRz（0.1～0.8μmRa）のバニシ仕上げ（RLB）、または ホーニング仕上げ（GH）としてください。ただし、潤滑の悪い用途ではバニシ仕上げとしてください。

●粗さは、JIS B 0601：2001による。
Ptは、規定の評価長さが確保できない場合に適用ください。

布入りニトリルゴムアダプタ				金属（BC3相当）アダプタ			
おす		めす		おす		めす	
呼び番号	NOK 部品番号	呼び番号	NOK 部品番号	呼び番号	NOK 部品番号	呼び番号	NOK 部品番号
VM1-100	CP3008A0	VF1-100	CP0114A0	VM2-100	CP3008B0	VF2-100	CP0010B1
VM1-105	CP3097A0	VF1-105	CP0116A0	VM2-105	CP3097B0	VF2-105	CP0115B0
VM1-106	CP3098A0	VF1-106	CP0117A0	VM2-106	CP3098B0	VF2-106	CP0795B0
VM1-112	CP3099A0	VF1-112	CP0118A0	VM2-112	CP3099B0	VF2-112	CP0796B0
VM1-118	CP3655A0	VF1-118	CP0848A0	VM2-118	CP3655B0	VF2-118	CP0797B0
VM1-120	CP3100A0	VF1-120	CP0119A0	VM2-120	CP3100B0	VF2-120	CP0120B0
VM1-125	CP3101A0	VF1-125	CP0121A0	VM2-125	CP3101B0	VF2-125	CP0011B1
VM1-132	CP3656A0	VF1-132	CP0798A0	VM2-132	CP3656B0	VF2-132	CP0799B0
VM1-135	CP3343A0	VF1-135	CP0800A0	VM2-135	CP3343B0	VF2-135	CP0402B0
VM1-140	CP3102A0	VF1-140	CP0211A0	VM2-140	CP3102B0	VF2-140	CP0122B0
VM1-145	CP3103A0	VF1-145	CP0123A0	VM2-145	CP3010B0	VF2-145	CP0012B1
VM1-150	CP3104A0	VF1-150	CP0124A0	VM2-150	CP3104B0	VF2-150	CP0438B0
VM1-155	CP3105A0	VF1-155	CP0125A0	VM2-155	CP3105B0	VF2-155	CP0801B0
VM1-160	CP3039A0	VF1-160	CP0071A0	VM2-160	CP3039B0	VF2-160	CP0126B0
VM1-165	CP3025A0	VF1-165	CP0802A0	VM2-165	CP3025B0	VF2-165	CP0463B0
VM1-170	CP3657A0	VF1-170	CP0803A0	VM2-170	CP3657B0	VF2-170	CP0013B1
VM1-175	CP3061A0	VF1-175	CP0068A0	VM2-175	CP3061B0	VF2-175	CP0638B0
VM1-180	CP3013A0	VF1-180	CP0804A0	VM2-180	CP3013B0	VF2-180	CP0015B1
VM1-190	CP3413A0	VF1-190	CP0805A0	VM2-190	CP3413B0	VF2-190	CP0806B0
VM1-199	CP3069A0	VF1-199	CP0807A0	VM2-199	CP3069B0	VF2-199	CP0078B0
VM1-200	CP3106A0	VF1-200	CP0127A0	VM2-200	CP3106B0	VF2-200	CP0128B0
VM1-212	CP3676A0	VF1-212	CP0062A0	VM2-212	CP3676B0	VF2-212	CP0524B0
VM1-224	CP3658A0	VF1-224	CP0808A0	VM2-224	CP3658B0	VF2-224	CP0809B0
VM1-225	CP3677A0	VF1-225	CP0070A0	VM2-225	CP3677B0	VF2-225	CP0539B1
VM1-236	CP3107A0	VF1-236	CP0810A0	VM2-236	CP3107B0	VF2-236	CP0129B0
VM1-250	CP3062A0	VF1-250	CP0069A0	VM2-250	CP3062B0	VF2-250	CP0563B1
布入りニトリルゴムアダプタ				金属（BC3相当）アダプタ			
おす		めす		おす		めす	
呼び番号	NOK 部品番号	呼び番号	NOK 部品番号	呼び番号	NOK 部品番号	呼び番号	NOK 部品番号
VM1-265	CP3108A0	VF1-265	CP0130A0	VM2-265	CP3108B0	VF2-265	CP0583B1
VM1-280	CP3057A0	VF1-280	CP0065A0	VM2-280	CP3057B0	VF2-280	CP0595B1
VM1-300	CP3048A0	VF1-300	CP0056A0	VM2-300	CP3048B0	VF2-300	CP0612B1

（注）在庫の有無はNOKにお問い合わせください。